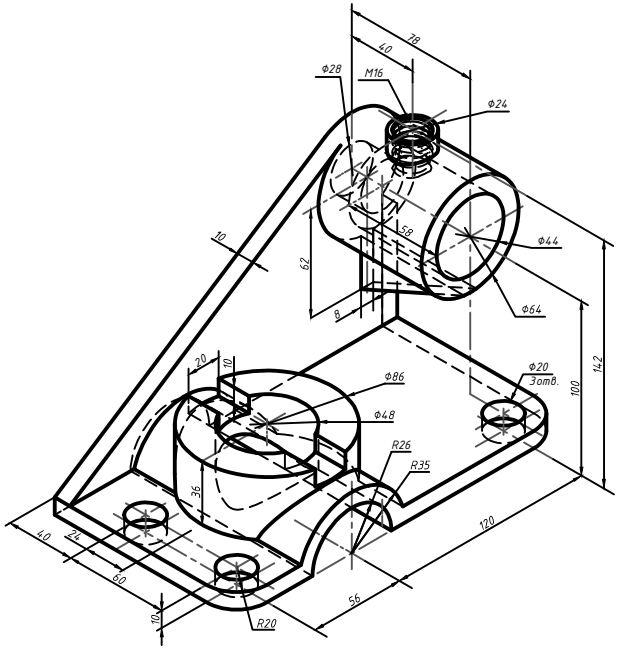
78
40
M16
Ф28
Ф24
10
62
58
Ф44
Ф64
8
20
10
Ф86
Ф48
Ф20
3отв.
100
142
R26
R35
36
40
24
60
10
R20
56
120