Завдання.

1.Записати свій код (№аудиторії-№ у списку).

2.Виконати за аксонометричним зображенням необхідні види та розрізи. При побудові застосовувати шари, полярне та об'єктне відстеження.

3.Нанести необхідні розміри створивши свій власний стиль.

4.Зберегти роботу в AutoCAD2015 або Компас під кодом (№аудиторії-№ у списку) .
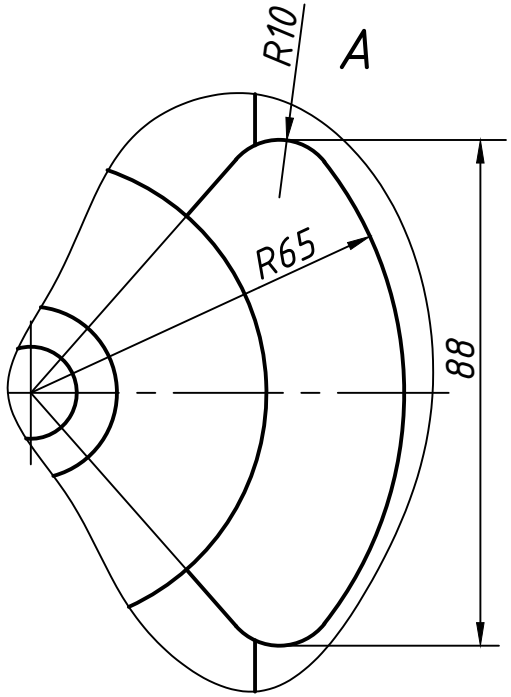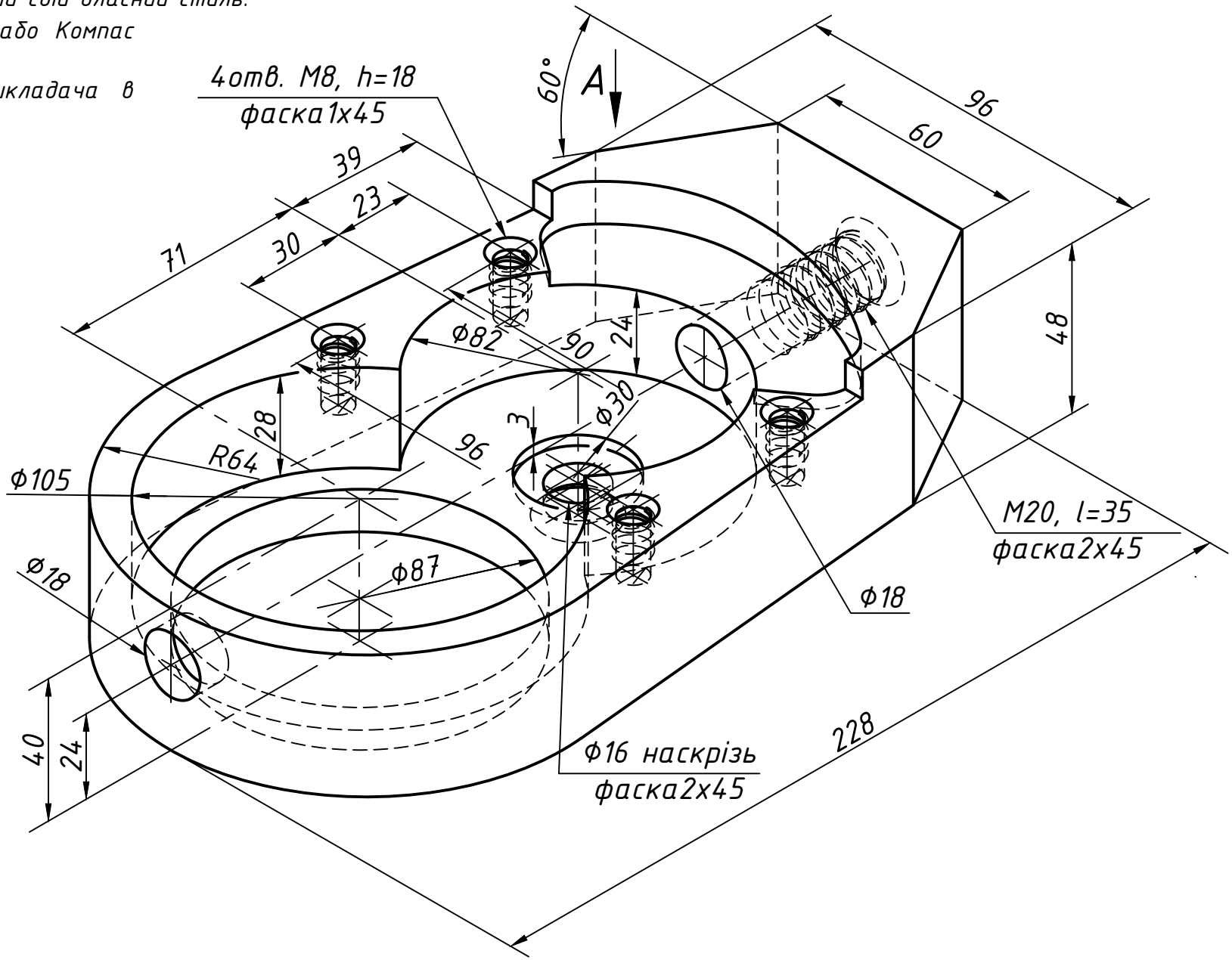
5.Записати роботу на флешку викладача в аудиторії.